Vous avez 10 questions pour un total de 100 points.

Question 1 : 8 points

Quelle sont les méthodes pour contrôler l'ordre d'exécution de plusieurs structures de programme dans un vi? Expliquez comment on pourrait contrôler mieux l'ordre d'exécution.

……

……

……

……

……

……

Question 2 : 10 points

Décrivez la procédure de création d'un tableau bidimensionnel contenant 8 lignes sur deux colonnes de nombres entiers, non-signés sur 8 bits. Faites des schémas au besoin.

……

……

……

……

……

<u>Question 3</u> : 10 points

Quelles sont les éléments qu'on peut personnaliser au moment de la création d'un sous-vi propre ?

Sur une esquisse, identifiez leur positionnement dans les deux fenêtres de l'environnement Labview.

…….

…….

…….

<u>Question 4</u> : 8 points

Quelles sont les outils qui vous permettent de dépanner un programme ? Expliquez comment on pourrait se servir de chacun de ces outils.

……

……

……

……

……

……

<u>Question 5</u> : 8 points

Quelle est l'utilité des données de type **cluster** ? Expliquez comment on construit ce type de données et comment on se sert de l'information qui y est contenue.

<u>Question 6</u> : 14 points

Pour l'exécution du diagramme ci-contre, indiquez la (les) valeur(s) à la fin de l'exécution du programme.

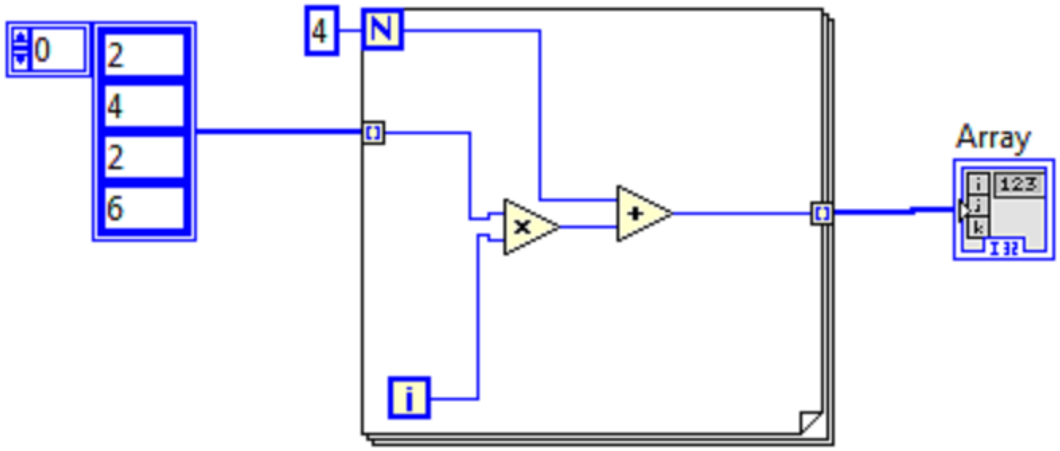

……

……

……

……

……

……

<u>Question 7</u> : 14 points

Dans l'espace suivant dessinez le diagramme de connexion d'un instrument virtuel qui lit chaque seconde 1 valeur d'un générateur de nombres aléatoires compris entre 1 et 10, pour un total de 11 valeurs, et affiche un tableau dans lequel les valeurs apparaissent en temps réel.

<u>Question 8</u> : 8 points

Quelles sont les différences les plus importantes entre les graphes déroulants, les graphes communs et les graphes XY ? Référez-vous surtout aux types de données que ceux-ci acceptent.

…….

…….

…….

…….

…….

…….

Question 9 : 12 points

Quelles sont les différences entre les résultats de l'exécution des trois structures suivantes ? Expliquez les différences.

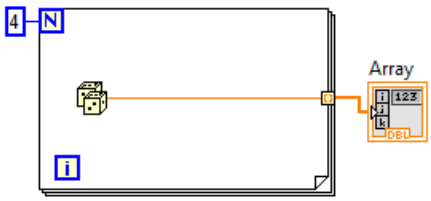

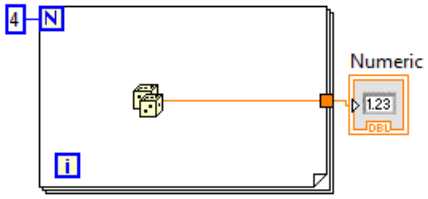

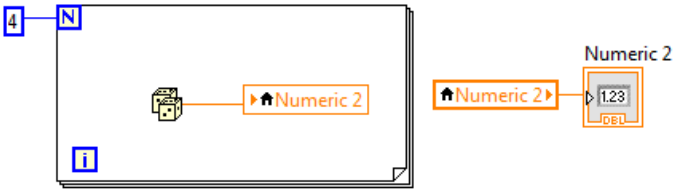

……

……

……

……

……

……

<u>Question 10</u> : 8 points

Indiquez les éléments de contrôle et les indicateurs ainsi que les connexions aux ports de la carte NI USB-6008 qu'on a utilisées pour le TP-4.

……

……

……

……

……

……

……

……

……

……

……

……